ESPULSORE A TESTA CILINDRICA NITRURATO CON RIBASSO

DIN 1530-2
8694 C

Acciaio: *Per pressofusione ed iniezione*

Durezza: Superficie > 950 Vickers - HV 0,3 Testa HRC 45±5

Resistenza alla trazione: 1300/1450 N/mm²

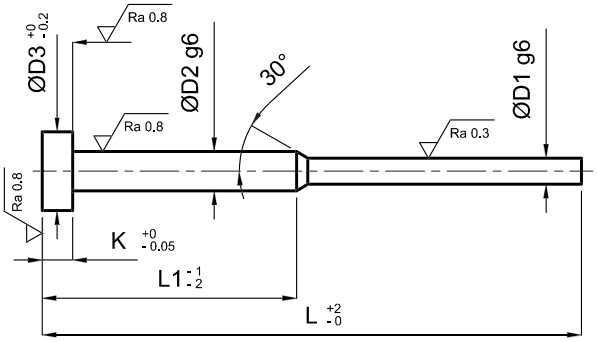

D2	D3	K	L	L1	D1		
					1,5	2	2,5
3	6	3	100	50	-	-	-
3	6	3	125	50	-	-	-
3	6	3	160	63	-	-	-
3	6	3	200	80	-	-	-
3	6	3	250	100	-	-	-

ESPULSORE A TESTA CILINDRICA TEMPRATO CON RIBASSO

DIN 1530-2
8694 CH

Acciaio: *Per iniezione*

Durezza: Corpo HRC 60±2 Testa HRC 45±5

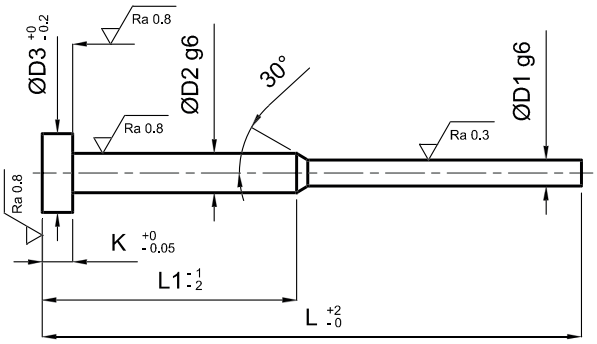

D2	D3	K	L	L1	D1	
					0,8÷1,4	1,5÷2,5
2	4	2	100	50	-	
2	4	2	125	50	-	
2	4	2	160	63	-	
2	4	2	200	80	-	
2	4	2	250	100	-	
3	6	3	100	50		-
3	6	3	125	50		-
3	6	3	160	63		-
3	6	3	200	80		-
3	6	3	250	100		-