Piastre calde tipo LF1-A02

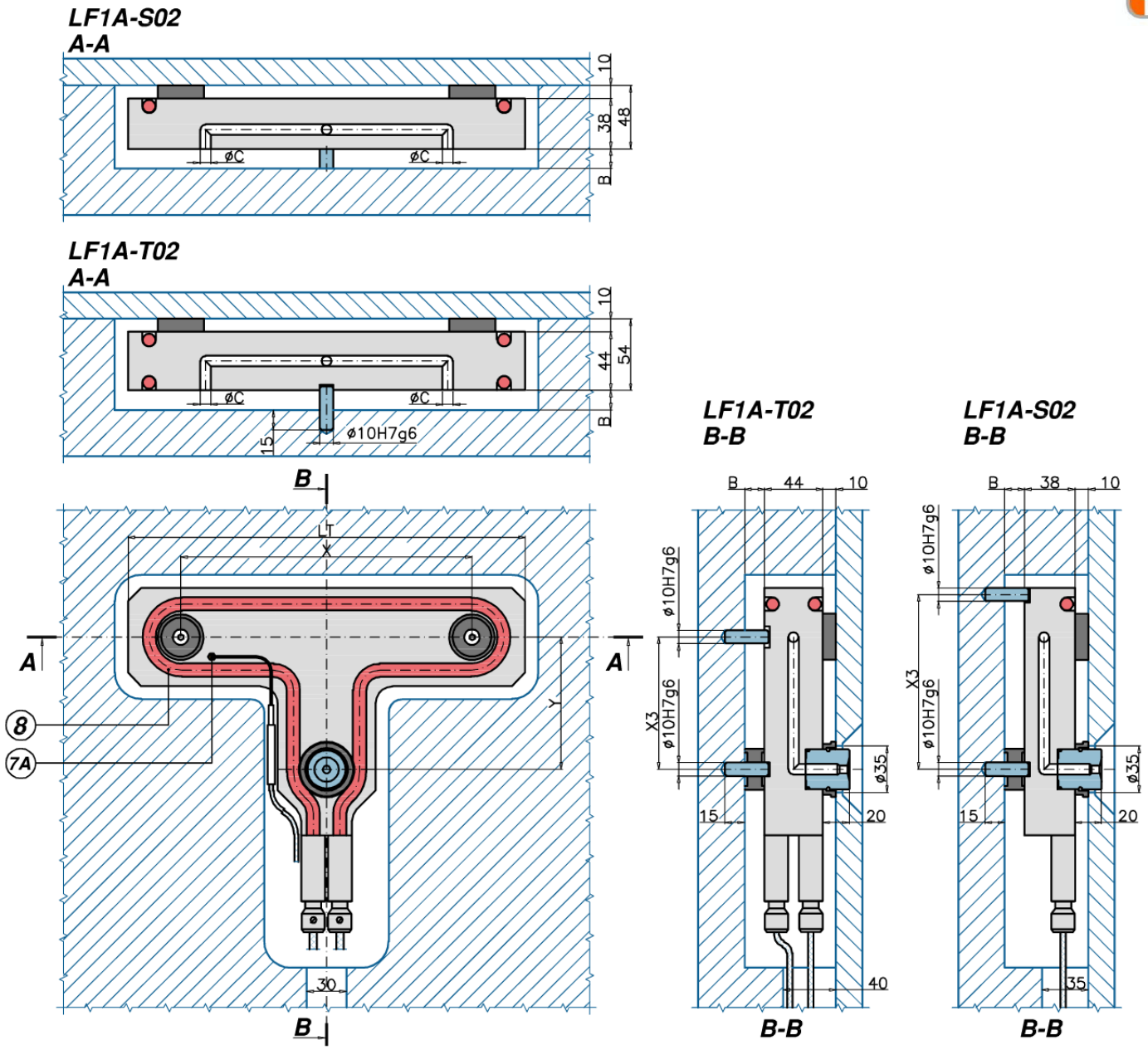

n.2 punti, bussola d'iniezione disassata
S= n.1 T= n.1+1 riscaldatore tubolare
7A= Termocoppia J

8 = Riscaldatore tubolare corazzato
NOTA: interassi validi per testa ugello Ø35
TEC = Consultare l`ufficio Tecnico EMP

Codice	ØC	LT	X3	X min	X max	5÷50 Y=	51 ÷100 Y=	101÷150 Y=	151 ÷200 Y=	N	8	
UGCCLF1AS0220 Y	6-8-10-12	200	TEC	36	124	05	10	15	20	1	RED59A	
UGCCLF1AS0225 Y	6-8-10-12	250	TEC	>124	174	05	10	15	20	1	RED59A	
UGCCLF1AS0230 Y	6-8-10-12	300	TEC	>174	224	05	10	15	20	1	RED59A	
UGCCLF1AS0235 Y	6-8-10-12	350	TEC	>224	274	05	10	15	20	1	RED59A	
UGCCLF1AS0240 Y	6-8-10-12	400	TEC	>274	324	05	10	15	20	1	RED59A	
UGCCLF1AT0220 Y	6-8-10-12	200	TEC	36	124	05	10	15	20	1+1	RED59A	
UGCCLF1AT0225 Y	6-8-10-12	250	TEC	>124	174	05	10	15	20	1+1	RED59A	
UGCCLF1AT0230 Y	6-8-10-12	300	TEC	>174	224	05	10	15	20	1+1	RED59A	
UGCCLF1AT0235 Y	6-8-10-12	350	TEC	>224	274	05	10	15	20	1+1	RED59A	
UGCCLF1AT0240 Y	6-8-10-12	400	TEC	>274	324	05	10	15	20	1+1	RED59A	

Rev.07.00 ©Copyright 2003-2010 by EMP Srl -Italy-www.emp.it- info@emp.it

Piastre calde tipo LF1-B02

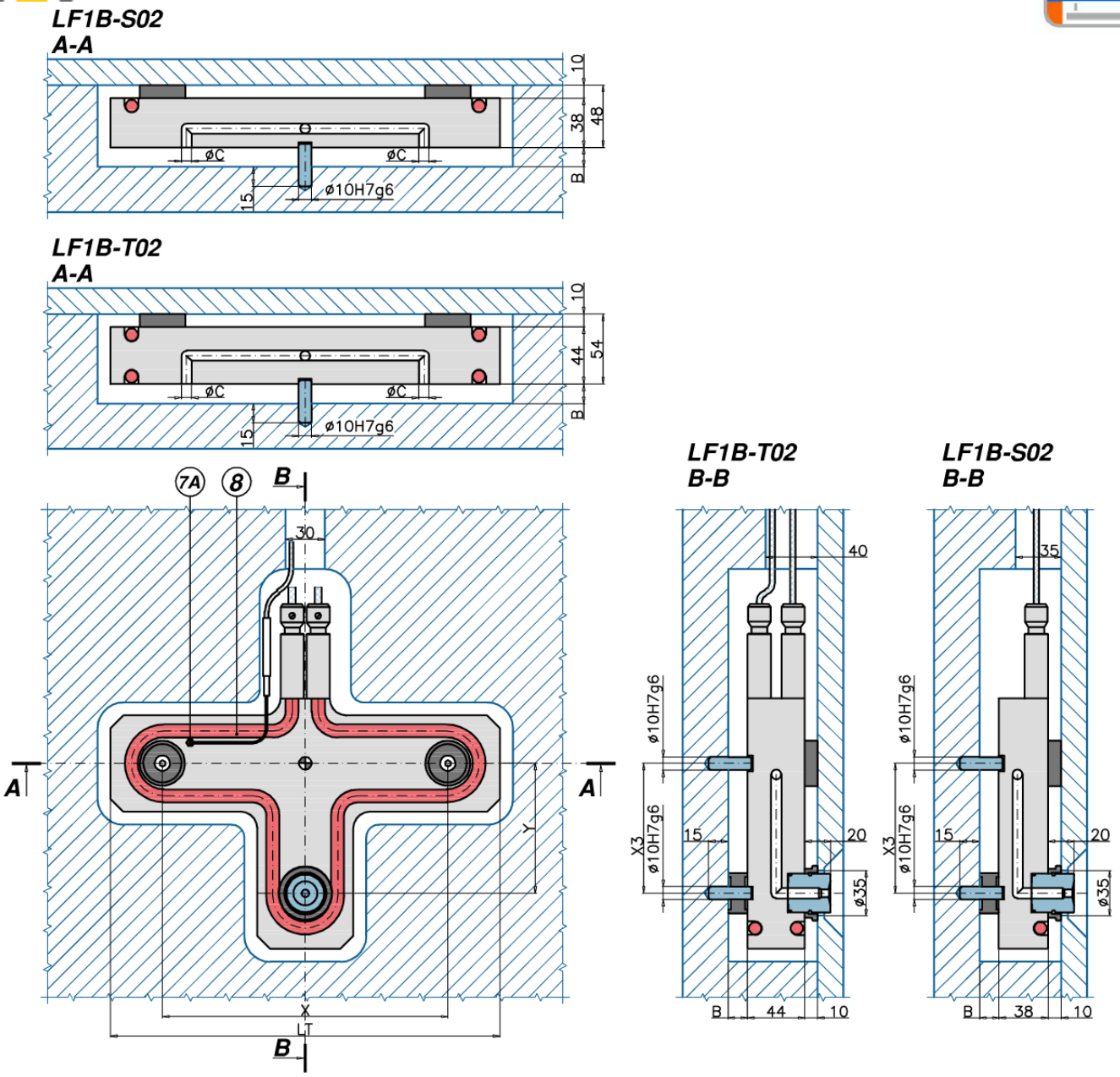

n.2 punti, bussola d'iniezione disassata
S= n.1 T= n.1+1 riscaldatore tubolare
7A= Termocoppia J

8 = Riscaldatore tubolare corazzato
NOTA: interassi validi per testa ugello Ø35
TEC = Consultare l`ufficio Tecnico EMP

Codice	ØC	LT	X3	X min	X max	5÷50 Y=	51 ÷100 Y=	101÷150 Y=	151 ÷200 Y=	N	8	
UGCCLF1BS0220 Y	6-8-10-12	200	TEC	36	124	05	10	15	20	1	RED59B	
UGCCLF1BS0225 Y	6-8-10-12	250	TEC	>124	174	05	10	15	20	1	RED59B	
UGCCLF1BS0230 Y	6-8-10-12	300	TEC	>174	224	05	10	15	20	1	RED59B	
UGCCLF1BS0235 Y	6-8-10-12	350	TEC	>224	274	05	10	15	20	1	RED59B	
UGCCLF1BS0240 Y	6-8-10-12	400	TEC	>274	324	05	10	15	20	1	RED59B	
UGCCLF1BT0220 Y	6-8-10-12	200	TEC	36	124	05	10	15	20	1+1	RED59B	
UGCCLF1BT0225 Y	6-8-10-12	250	TEC	>124	174	05	10	15	20	1+1	RED59B	
UGCCLF1BT0230 Y	6-8-10-12	300	TEC	>174	224	05	10	15	20	1+1	RED59B	
UGCCLF1BT0235 Y	6-8-10-12	350	TEC	>224	274	05	10	15	20	1+1	RED59B	
UGCCLF1BT0240 Y	6-8-10-12	400	TEC	>274	324	05	10	15	20	1+1	RED59B	

Rev.07.00 ©Copyright 2003-2010 by EMP Srl -Italy-www.emp.it- info@emp.it

Piastre calde tipo LF2-02

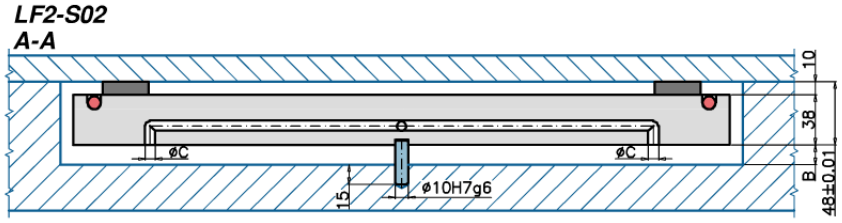

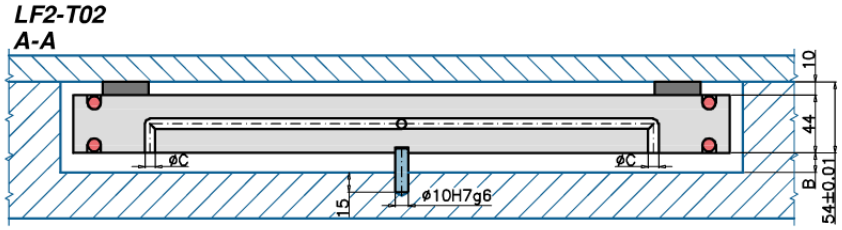

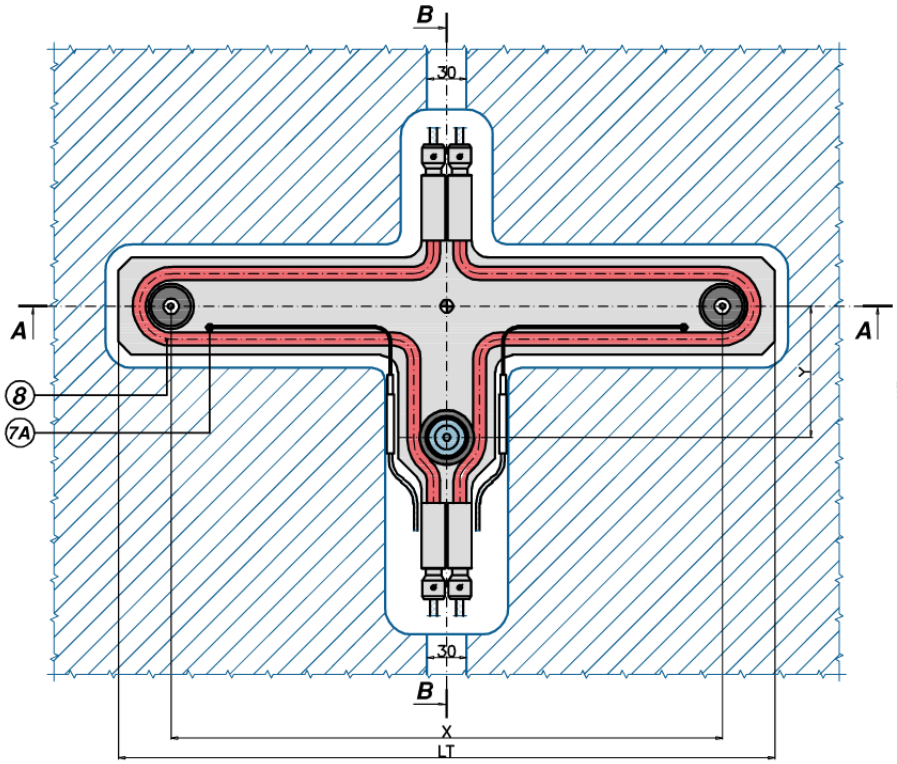

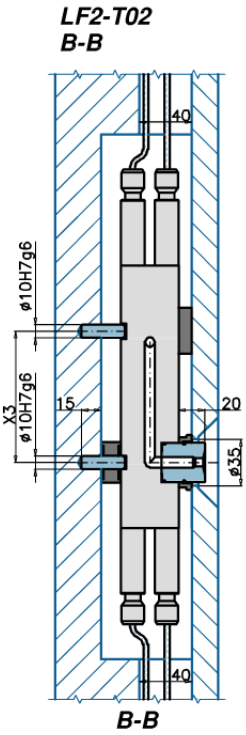

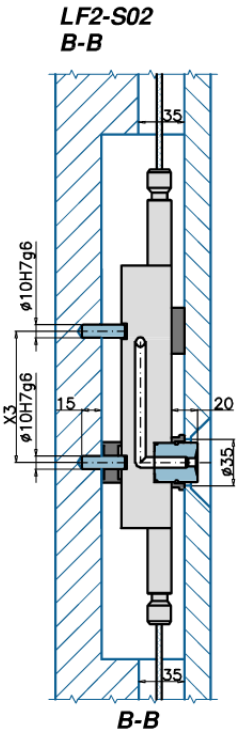

n.2 punti, bussola d'iniezione disassata
S= n.2 T= n.2+2 riscaldatori tubolari (RED59)
7A= Termocoppia J

8 =Riscaldatore tubolare corazzato
NOTA: interassi validi per testa ugello Ø35
X3 = Consultare l`ufficio Tecnico EMP

Codice	*	LT	X min	X max	Y= 5÷50	Y=51÷100	Y=101÷150	Y=151÷200	Y= 201÷250	Y=251÷300	Y=301÷350	ØC
UGCCLF2*02020 Y	S/T	200		124	05	10	15	20	25	30	35	6-8-10-12
UGCCLF2*02025 Y	S/T	250	>124	174	05	10	15	20	25	30	35	6-8-10-12
UGCCLF2*02030 Y	S/T	300	>174	224	05	10	15	20	25	30	35	6-8-10-12
UGCCLF2*02035 Y	S/T	350	>224	274	05	10	15	20	25	30	35	6-8-10-12
UGCCLF2*02040 Y	S/T	400	>274	324	05	10	15	20	25	30	35	6-8-10-12
UGCCLF2*02045 Y	S/T	450	>324	374	05	10	15	20	25	30	35	6-8-10-12
UGCCLF2*02050 Y	S/T	500	>374	424	05	10	15	20	25	30	35	6-8-10-12
UGCCLF2*02055 Y	S/T	550	>424	474	05	10	15	20	25	30	-	6-8-10-12
UGCCLF2*02060 Y	S/T	600	>474	524	05	10	15	20	25	-	-	6-8-10-12
UGCCLF2*02065 Y	S/T	650	>524	574	05	10	15	20	-	-	-	6-8-10-12
UGCCLF2*02070 Y	S/T	700	>574	624	05	10	15	-	-	-		
UGCCLF2*02075 Y	S/T	750	>624	674	05	10	-	-	-	-	-	
UGCCLF2*02080 Y	S/T	800	>674	724	05	-	-	-	-	-	-	

Rev.07.00 ©Copyright 2003-2010 by EMP Srl -Italy-www.emp.it- info@emp.it

Piastre calde tipo LF3-02

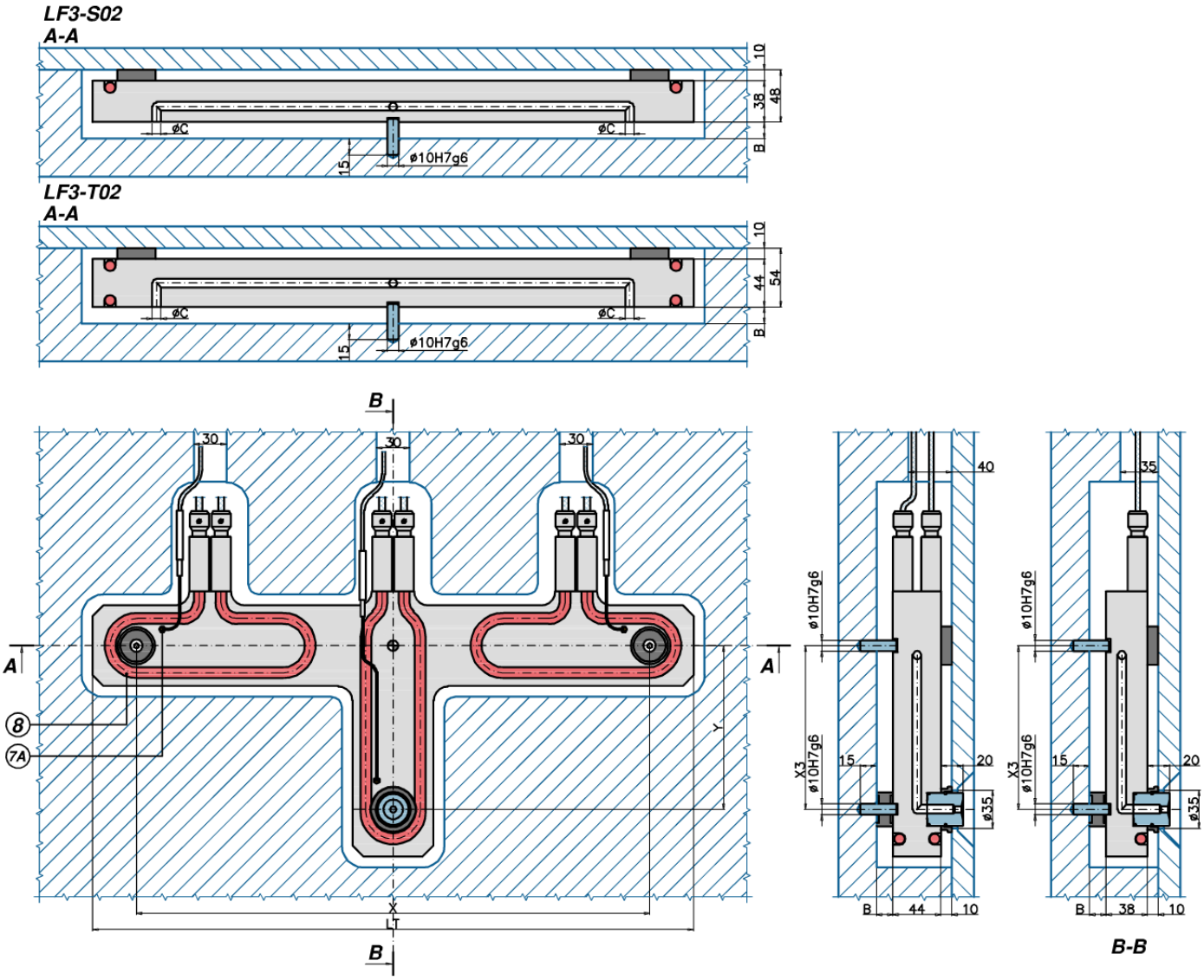

n.2 punti, bussola d'iniezione disassata
S= n.3 T= n.3+3 riscaldatori tubolari (RED51-RED52)
7A= Termocoppia J

8 =Riscaldatore tubolare corazzato
NOTA: interassi validi per testa ugello Ø35
X3 = Consultare l`ufficio Tecnico EMP

Codice	*	LT	X min	X max	Y= 51÷100	Y= 101÷150	Y= 151÷200	Y= 201÷250	Y= 251÷300	Y= 301÷350	Y= 351÷400	ØC
UGCCLF3*02050 Y	S/T	500	372	424	-	-	-	-	-	-	40	6-8-10-12
UGCCLF3*02055 Y	S/T	550	>424	474	-	-	-	-	-	35	40	6-8-10-12
UGCCLF3*02060 Y	S/T	600	>474	524	-	-	-	-	30	35	40	6-8-10-12
UGCCLF3*02065 Y	S/T	650	>524	574	-	-	-	25	30	35	40	6-8-10-12
UGCCLF3*02070 Y	S/T	700	>574	624	-	-	20	25	30	35	40	6-8-10-12
UGCCLF3*02075 Y	S/T	750	>624	674	-	15	20	25	30	35	40	6-8-10-12
UGCCLF3*02080 Y	S/T	800	>674	724	10	15	20	25	30	35	40	6-8-10-12
UGCCLF3*02085 Y	S/T	850	>774	824	10	15	20	25	30	35	40	6-8-10-12
UGCCLF3*02090 Y	S/T	850	>774	824	10	15	20	25	30	35	40	6-8-10-12

Rev.07.00 ©Copyright 2003-2010 by EMP Srl -Italy-www.emp.it- info@emp.it